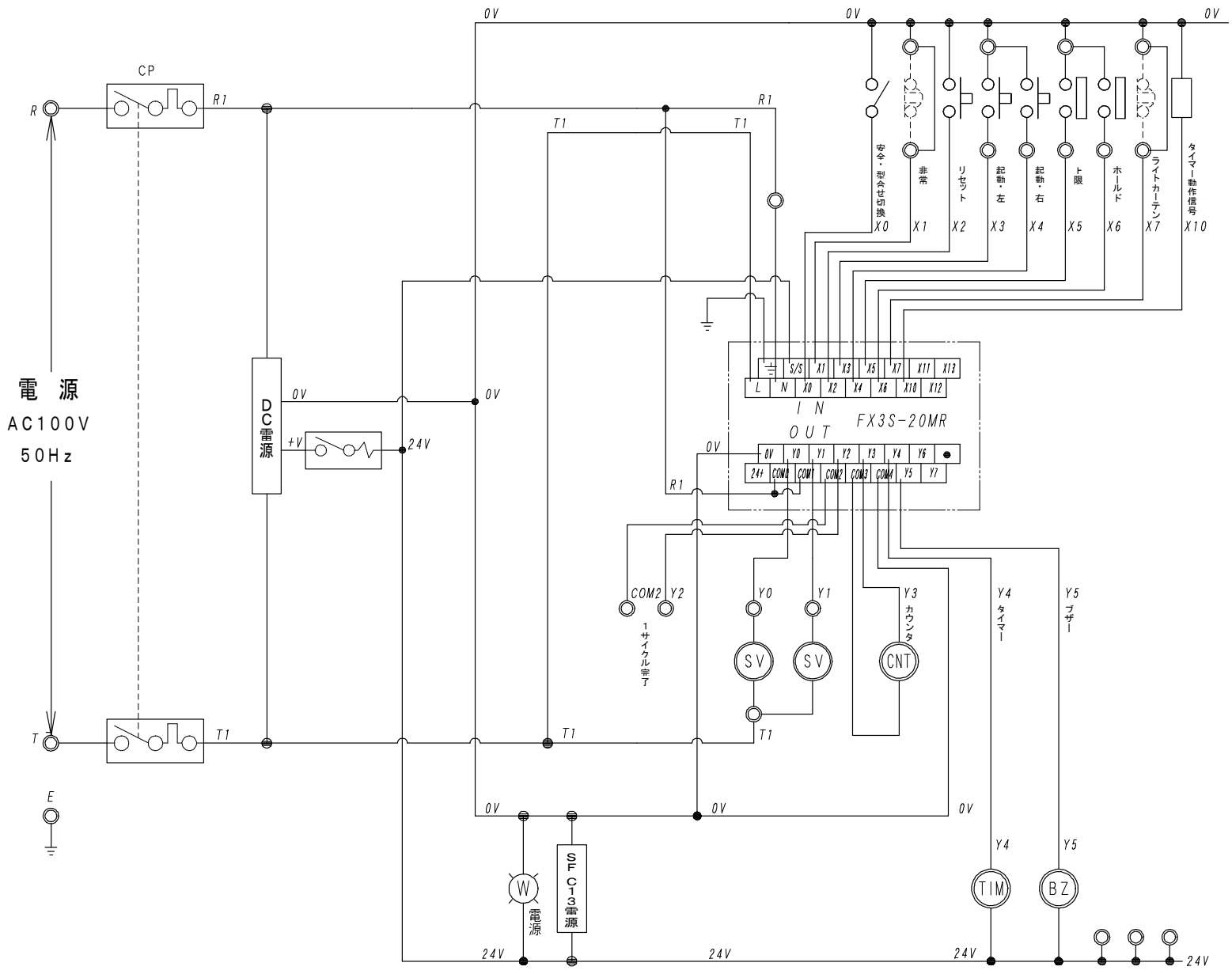PLC 型タイマーボックス回路図